CARACTERISTIQUES - ECR58

Moteur

Moteur diesel Volvo à 4 cylindres à injection directe, refroidi par eau, à faibles émissions, satisfaisant aux réglementations sur l'environnement STEP 2 et équipé d'un système de retour automatique au ralenti.

Modèle	Volvo D3.1
Puissance brute nominale (ISO 9249)	38.2 kW (52 ch) à 2100 tr/min
Puissance installée (ISO 9249)	37.5 kW (51 ch) à 2100 tr/min
Cylindrée totale	3054 cm³
Couple maximum	204 Nm à 1400 tr/min
Alésage x course	94 mm x 110 mm

Equipement électrique

Capacité de la batterie	12 V - 100 Ah
Alternateur	12 V - 55 A
Puissance démarreur	12 V - 3 kW

Système hydraulique

Système hydraulique Load Sensing à centre fermé assurant une indépendance totale de chaque mouvement.

Contrôle	commandes hydrauliques assistées

Pompe Load Sensing à cylindrée variable pour l'ensemble de l'équipement et les circuits de translation :

Débit maximum	130 l/min
Pression de service maximum	24 MPa (240 bars)

Pompe à engrenages pour le circuit d'assistance :

Débit maximum	9.4 l/min
Pression de service maximum	3.3 MPa (33 bars)

Circuit hydraulique double effet commandé du bout des doigts, pour les accessoires :

Débit réglable maximum	70 l/min
Pression de service maximum	24 MPa (240 bars)

Amortisseurs de fin de course :

Sur vérin de flèche	à la fin de la sortie de la tige
Sur vérin de bras	à la fin de la rentrée et de la sortie de la tige
Sur déport de flèche	à la fin de la rentrée et de la sortie de la tige

Performances au godet

Effort de cavage	3900 daN
Effort d'arrachement	2700 daN

Système d'orientation

L'orientation de la tourelle est assurée par un moteur hydraulique à pistons radiaux qui entraîne directement (sans réducteur) une couronne à billes avec denture intérieure à graissage séparé :

Vitesse d'orientation	10 tr/min
Freinage de la tourelle	frein multidisque automatique
Absorption des chocs hydrauliques	Valve Shockless

Châssis

Le châssis est composé d'un élément central mécanosoudé en "X" pour plus de rigidité, et de longerons inclinés pour un meilleur dégagement des matériaux. Les galets et les roues tendeuses sont graissés à vie.

Galets inférieurs/supérieurs, par côté	5 / 1
Largeur des chenilles	Caoutchouc : 400 mm Acier : 380 mm ou 500 mm
Tension des chenilles	par piston à graisse
Lame (largeur x hauteur)	2000 x 370 mm

Clapet de sécurité sur le vérin de lame.

Système de translation

Chaque chenille est entraînée par un moteur hydraulique à pistons axiaux à deux vitesses et d'un réducteur épicycloïdal.
Le freinage est assuré automatiquement par un frein multidisque. La translation automatique à 2 vitesses permet de passer automatiquement de la vitesse rapide à la vitesse lente, en fonction de la charge de travail.

Vitesse max. (vitesse lente/rapide)	2.2 km/h / 4.3 km/h
Effort de traction max.	4670 daN

La commande de translation se verrouille automatiquement lorsque l'opérateur relève la console gauche.

Contenances

Réservoir de carburant	65 l
Réservoir hydraulique	50 l
Capacité totale du circuit hydraulique	90 l
Huile moteur	11.5 l
Circuit de refroidissement	6.5 l

Poids

Masse opérationnelle et pression au sol :

Chenilles en caoutchouc (400 mm)	5480 kg - 0.3 kg/cm²
Chenilles en acier (380 mm)	5590 kg - 0.28 kg/cm²

Capacités de levage

Ces capacités sont données pour une machine sans godet ni attache rapide, et équipée de chenilles en caoutchouc.
La capacité de manutention est égale à 75% de la charge de basculement ou 87% de la limite hydraulique.
Attention : Conformément à la norme EN 474-5, la machine doit être équipée d'un clapet de sécurité sur le vérin de flèche et d'un indicateur de surcharge (disponibles en option) pour les opérations de manutention.

Portée			2 m	3 m	4 m	Maxi
1 360°	1540 mm	Z2	-	1320	830	540
		Z1	1430	1090	720	490
		Z3	2160	1090	720	620
	1940 mm	Z2	-	-	830	460
		Z1	1280	1050	690	420
		Z3	2050	1050	690	510
2	1540 mm	Z2	-	1450	1230	1170
		Z1	2790	2570	1720	1220
		Z3	3590	2250	1520	1220
	1940 mm	Z2	-	-	1060	1030
		Z1	2400	2560	1690	1100
		Z3	3660	2390	1600	1120

(kg)

1 - Capacité de levage en rotation totale sur 360° avec la lame relevée
2 - Capacité de levage en position longitudinale et en appui sur la lame

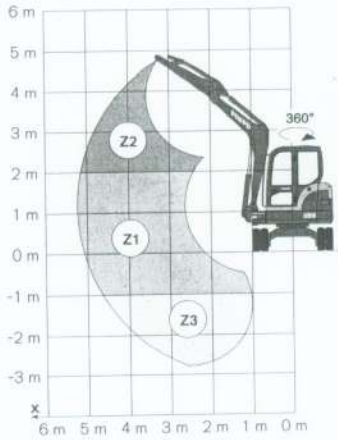

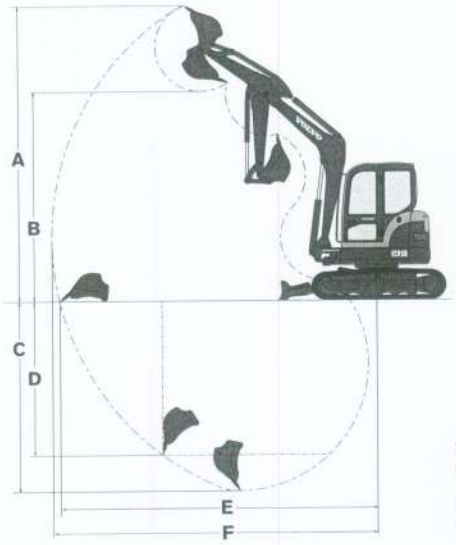

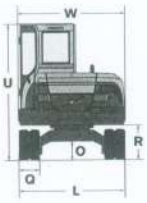

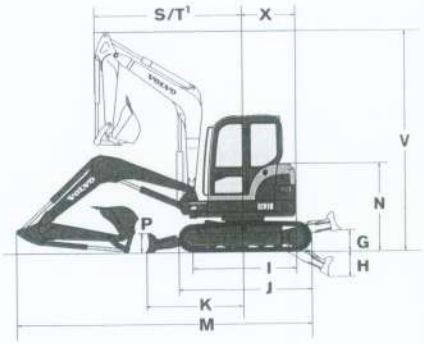

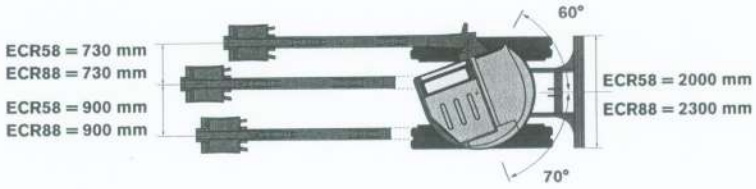

ECR58

Balancier	A	B	C	C*	D	E	F
1540 mm	5610	**3970**	**3600**	**3850**	2910	5940	6080
1940 mm	5850	**4210**	**4000**	**4240**	3260	6320	6460

G	H	I	J	K	L	M	N	O
420	480	1950	2500	1820	2000	5600	1670	370

P	Q	R	S	T¹	U	V	W	X
370	400²	670	2470	1960	2580	4330	2000	1000

Godets ECR58	Largeur	Poids	Capacité
Standard	350 mm	85 kg	70 l
	450 mm	97 kg	98 l
	600 mm	118 kg	142 l
	750 mm	138 kg	187 l
	900 mm	163 kg	231 l
Curage	1300 mm	125 kg	175 l
	1500 mm	185 kg	265 l

C* : Profondeur de fouille, lame abaissée
1 : Rayon de braquage avant avec déport maximum
2 : Options : 380 / 500 mm (acier)

ECR88

Balancier	A	B	C	C*	D	E	F
1700 mm	6740	**4860**	**4170**	**4470**	2890	6860	7010
2100 mm	7000	**5120**	**4570**	**4870**	3260	7240	7390

G	H	I	J	K	L	M	N	O
490	400	2200	2850	1940	2300	6410	1780	390

P	Q	R	S	T¹	U	V	W	X
470	450²	755	2570	2040	2680	5260	2265	1210

Godets ECR88	Largeur	Poids	Capacité
Standard	380 mm	128 kg	103 l
	450 mm	150 kg	130 l
	600 mm	183 kg	188 l
	750 mm	218 kg	246 l
	900 mm	236 kg	306 l
Curage	1500 mm	250 kg	265 l

C* : Profondeur de fouille, lame abaissée
1 : Rayon de braquage avant avec déport maximum
2 : Options : 450 / 600 mm (acier)